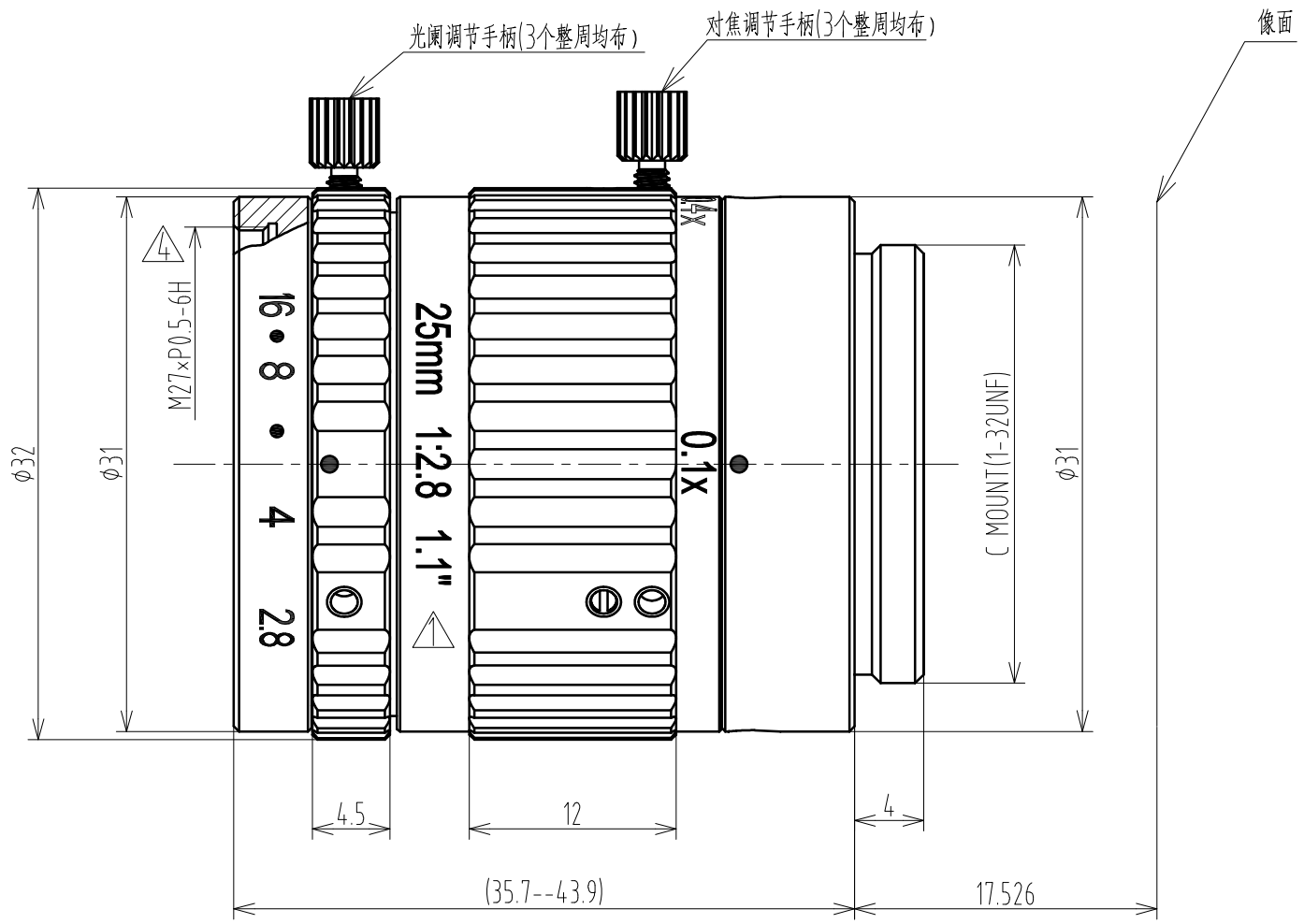

1.1" F 1:2.8 /25C Mount							
EFL		25mm					
F No.		2.8~16(±10%)					
Flange back		17.526mm					
Mount		C-Mount					
O/I		126~314.1mm					
Distortion (TV)		<0.07%					
Storage Temperature Range		-20~+60°C					
Working distance	Optical Magnification	FOV(mm)					
		1.1"(φ17.6)		1"(φ16)		2/3" (φ11)	
		H	V	H	V	H	V
△2 65	-0.4X	35	26	32	24	22	16.5
74.4	-0.35X	40	30	35.6	27.4	25	18.8
85.4	-0.3X	47	35	42.6	32	29	22
103.4	-0.25X	56	42	51	38	35	26
125.4	-0.2X	70	52.8	64	48	44	33
173.4	-0.15X	93	70	85	64	58.6	44
260.4	-0.1X	140	105	128	96	88	66

标记	处数	更改文件号	担当	变更日期					
△4	1			2017-09-27	TOLERANCE: . LINEARITY TOLERANCES ±0.05 . ANGULAR TOLERANCES ARE±30' . DRAFT ANGLES AREA±0.5°/SIDE	三角法	材料(环保)	单位 mm	比例 2.5:1
△3	1			2017-09-11	设计		名称		页码 1/1
△2	1			2017-08-22	校对				
△1	1			2017-08-07	审核		代号		版本 V4
					批准				

A3