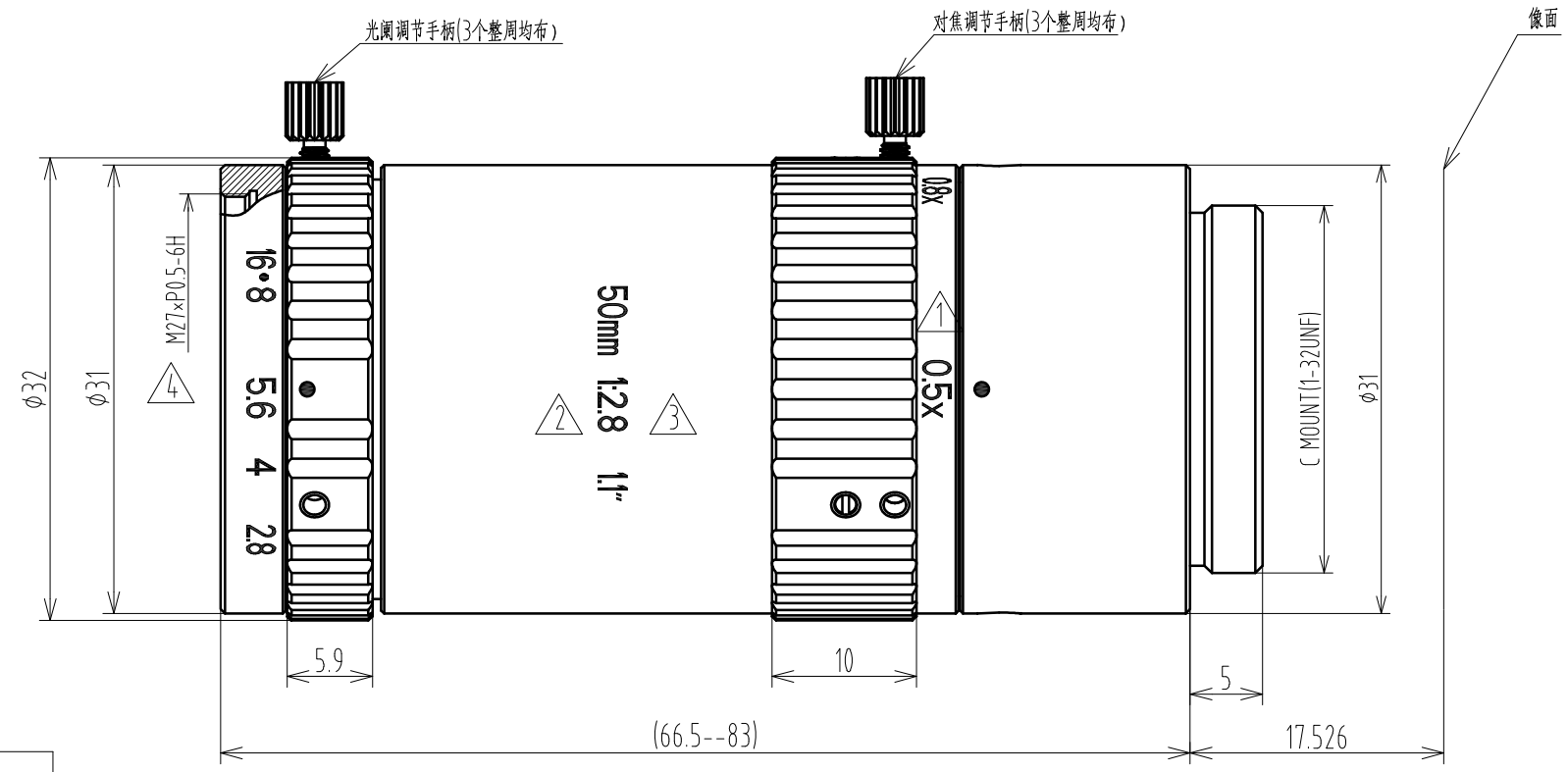

1.1" F 1:2.8 /50 C Mount							
EFL		50mm					
F No.		2.8~16(±10%)					
Flange back		17.526mm					
Mount		C-Mount					
O/I		195.6~220.1mm					
Distortion (TV)		<0.05%					
Storage Temperature Range		-20~+60°C					
Working distance	Optical Magnification	FOV(mm)					
		1.1"(φ17.6)		1"(φ16)		2/3" (φ11)	
		H	V	H	V	H	V
95.4	-0.8X	17.5	13	15.9	11.9	11	8.2
99.4	-0.75X	18.6	14	16.9	12.7	11.7	8.8
103.4	-0.7X	20	15	18.2	13.6	12.6	9.4
109.4	-0.65X	21.5	16.1	19.6	14.7	13.6	10.2
115.4	-0.6X	23.3	17.6	21.2	15.9	14.7	11
123.4	-0.55X	25.5	19.1	23.1	17.3	16	12
132.4	-0.5X	28	21	25.4	19	17.6	13.2

					TOLERANCE: . LINEARITY TOLERANCES ±0.05 . ANGULAR TOLERANCES ARE±30' . DRAFT ANGLES AREA±0.5°/SIDE	三角法			材 料(环 保)	单位	比 例
4	1			2017-09-27						mm	2:1
3	1			2017-09-11	设 计			名 称			页 码
2	1			2017-08-07	校 对						1/1
1	1			2017-06-22	审 核			代 号			版 本
标记	处数	更改文件号	担当	变更日期	批 准						V4

A3